Home relaxe

FABRIQUÉ EN FRANCE

CATALOGUE CARPORT

La qualité au meilleur prix

Avec HomeRelaxe, aucune difficulté, nos techniciens s'occupent de tout.

- **Prise de côtes.**
- **Fabrication sur-mesure.**
- **Livraison.**
- **Installation.**

FABRIQUÉ EN FRANCE

Qu’il soit adossé ou autoporté, vous pourez suivant vos besoins et vos envies, moduler, aménager, créer un local de rangement, le tout sur mesure grasse a notre large gamme de produits spécifique.

Home relaxe

Couleurs standards

RAL 7016 Texturé

RAL 9010

Autres couleurs en option

Aluminium extrudé + visserie en inox.

Jusqu’à 7 mètres sans poteau intermédiaire avec poutre renforcée.

Écoulement de l’eau par les gouttières intégrées et évacuation par le poteau.

0° degré de pente.

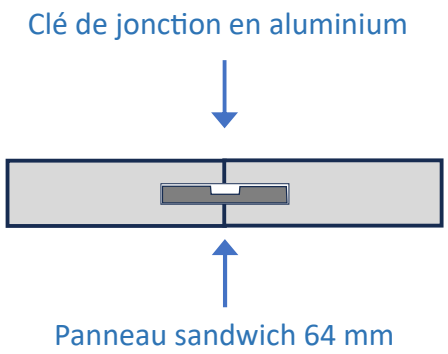

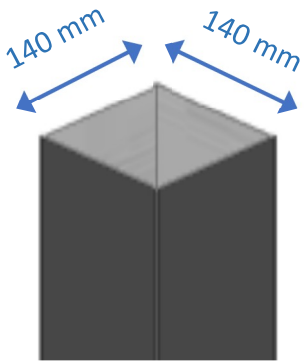

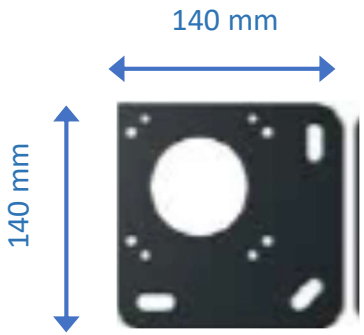

Pour une question d'esthétique, ou a fin de faciliter le stationnement, les poteaux peuvent être déportés.

Pour s’adapter au mieux à votre environnement, le carport peut être installé en îlot ou adossé a une façade.

Le CARPORT a la même structure aluminium que les pergolas bioclimatiques.
Elle peut également être installé sur une terrasse (appelé pergola fixe).

NOS GARANTIES

Structure : 10 ans (décennale)

Laquage époxy : 10 ans (décennale)

Panneaux isolants : 5 ans

Contactez-nous :

Mail : contact@homerelaxe.fr

www.homerelaxe.fr

La qualité au meilleur prix

FABRIQUÉ EN FRANCE

HomeRelaxe

287 rue des Roseaux
13320 Bouc-Bel-air
France
04 42 90 97 70

Votre concessionnaire